1	Наименование проекта		Реконструкция ЦРП-14 ПС-110/6кВ																
2	Заказчик и его адрес		ФГУП "ПО "Маяк"																
3	Проектная организация и ее адрес																		
4	Схема первичных соединений		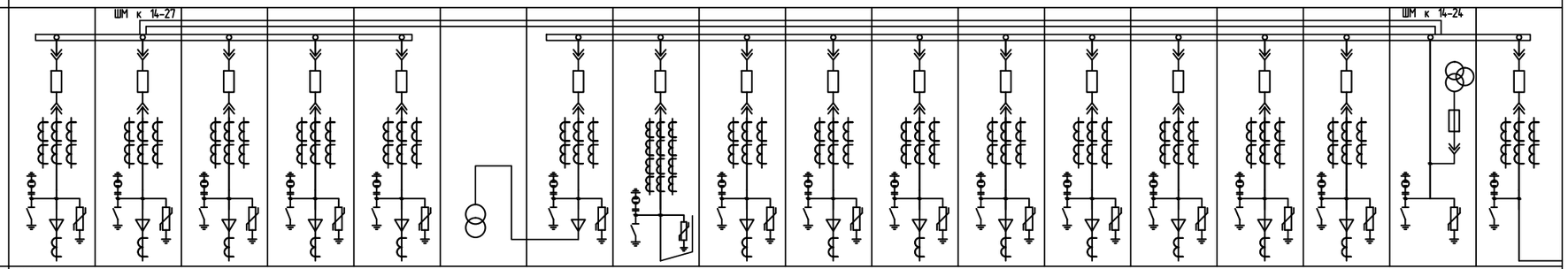																
5	Серия шкафов КРУ		D12P																
6	Номинальное напряжение главных цепей, кВ		6																
7	Номинальный ток сборных шин, А		1600																
8	Ток термической стойкости, кА		20																
9	Порядковый номер шкафа по плану		22	24	26	28	30	47	47	45	43	41	39	37	35	33	31	29	27	25
10	Назначение шкафа		ТП-108(Т-2)	Резерв	ТП-102(Т-1),ТП-101	Резерв	ПСТ86 2СШ, ПС-140 2СШ	ТСН	Питание ТСН	86ВЛ2 от СТ-2(ВН-110/6кВ	Резерв	Резерв	Резерв	ТП-109 (Т-2)	ТП-107 (Т-2)	ПСТ57 1СШ	Резерв	Резерв	ТН-2+3СШ-2	Секционный выключатель
11	Номер схемы главных цепей		03.00	03.00	03.00	03.00	03.00		04.01	04.51+16	03.00	03.00	03.00	03.00	03.00	03.00	03.00	03.00	11.00	01.02
12	Номинальный ток главных цепей шкафа, А		630	630	630	630	630		630	1600	630	630	630	630	630	630	630	630		1600
13	Выключатель	Тип	ISM15_LD_1	ISM15_LD_1	ISM15_LD_1	ISM15_LD_1	ISM15_LD_1		ISM15_LD_1	ISM15_Shell_2	ISM15_LD_1	ISM15_LD_1	ISM15_LD_1	ISM15_LD_1	ISM15_LD_1	ISM15_LD_1	ISM15_LD_1	ISM15_LD_1		ISM15_Shell_2
		Номинальный ток, А	1000	1000	1000	1000	1000		1000	2000	1000	1000	1000	1000	1000	1000	1000	1000		2000
		Ном. ток откл. кА	20	20	20	20	20		20	31,5	20	20	20	20	20	20	20	20		31,5
14	Предохранитель	Ном. ток плавкой вставки, А																		
15	Измерительные трансформаторы тока	Тип	ТОЛ-10-I	ТОЛ-10-I	ТОЛ-10-I	ТОЛ-10-I	ТОЛ-10-I		ТОЛ-10-I	ТОЛ-10-I	ТОЛ-10-I	ТОЛ-10-I	ТОЛ-10-I	ТОЛ-10-I	ТОЛ-10-I	ТОЛ-10-I	ТОЛ-10-I	ТОЛ-10-I		ТОЛ-10-I
		Коэфф. трансформации	200/5/5	200/5/5	300/5/5	200/5/5	300/5/5		75/5/5	1500/5/5/5/5	200/5/5	200/5/5	200/5/5	200/5/5	200/5/5	300/5/5	300/5/5	200/5/5		1500/5/5
		Количество	3	3	3	3	3		3	3	3	3	3	3	3	3	3	3		3
		Класс точности	0,5S/10P	0,5S/10P	0,5S/10P	0,5S/10P	0,5S/10P		0,5S/10P	0,5S/05/10P/10P	0,5S/10P	0,5S/10P	0,5S/10P	0,5S/10P	0,5S/10P	0,5S/10P	0,5S/10P	0,5S/10P		0,5S/10P
		Номинальная вторичная нагрузка																		
16	Трансформаторы напряжения, тип																		3×3НОМ-6 6000/√3/100/√3/100/3	
17	Тр-р тока нулевой последовательности		ТЗЛМ-1-1 1шт.	ТЗЛМ-1-1 1шт.	ТЗЛМ-1-1 1шт.	ТЗЛМ-1-1 1шт.	ТЗЛМ-1-1 1шт.				ТЗЛМ-1-1 1шт.	ТЗЛМ-1-1 1шт.	ТЗЛМ-1-1 1шт.	ТЗЛМ-1-1 1шт.	ТЗЛМ-1-1 1шт.	ТЗЛМ-1-1 2шт.	ТЗЛМ-1-1 1шт.	ТЗЛМ-1-1 1шт.		
18	ОПН, тип	ОПН-РТ/TEL-	6/6,9	6/6,9	6/6,9	6/6,9	6/6,9		6/6,9		6/6,9	6/6,9	6/6,9	6/6,9	6/6,9	6/6,9	6/6,9	6/6,9	6/6,9	
19	Трансформатор собственных нужд, тип							ТЛС-63кВА												
20	Мощность конденсаторной батареи, квар																			
21	Микропроцессорное устройство защиты и автоматики	Тип:	БЭ2502А0103	БЭ2502А0103	БЭ2502А0103	БЭ2502А0103	БЭ2502А0103		БЭ2502А0103	БЭ2502А0303	БЭ2502А0103	БЭ2502А0103	БЭ2502А0103	БЭ2502А0103	БЭ2502А0103	БЭ2502А0309	БЭ2502А0103	БЭ2502А0103	БЭ2502А0402	БЭ2502А0201
		Дополнительные модули																		
22	Концевой выключатель	привода заземлителя	S7.4,S7.5	S7.4,S7.5	S7.4,S7.5	S7.4,S7.5	S7.4,S7.5		S7.4,S7.5	S7.4,S7.5	S7.4,S7.5	S7.4,S7.5	S7.4,S7.5	S7.4,S7.5	S7.4,S7.5	S7.4,S7.5	S7.4,S7.5	S7.4,S7.5	S7.4,S7.5	S7.4,S7.5
		перемещение КВЭ	S7.2,S7.3	S7.2,S7.3	S7.2,S7.3	S7.2,S7.3	S7.2,S7.3		S7.2,S7.3	S7.2,S7.3	S7.2,S7.3	S7.2,S7.3	S7.2,S7.3	S7.2,S7.3	S7.2,S7.3	S7.2,S7.3	S7.2,S7.3	S7.2,S7.3	S7.2,S7.3	S7.2,S7.3
23	Электромагнитные блокировки	привода заземлителя	Y81	Y81	Y81	Y81	Y81		Y81	Y81	Y81	Y81	Y81	Y81	Y81	Y81	Y81	Y81	Y81	Y81
		перемещение КВЭ								Y0										Y0
24	Устройство дуговой защиты, тип																			
25	Счетчик электроэнергии, активн./реактивн.		СЭТ-4ТМ.03М	СЭТ-4ТМ.03М	СЭТ-4ТМ.03М	СЭТ-4ТМ.03М	СЭТ-4ТМ.03М		СЭТ-4ТМ.03М	СЭТ-4ТМ.03М	СЭТ-4ТМ.03М	СЭТ-4ТМ.03М	СЭТ-4ТМ.03М	СЭТ-4ТМ.03М	СЭТ-4ТМ.03М	СЭТ-4ТМ.03М	СЭТ-4ТМ.03М	СЭТ-4ТМ.03М		
26	Индикаторные приборы	Амперметр, А	Да	Да	Да	Да	Да		Да	Да	Да	Да	Да	Да	Да	Да	Да	Да	Нет	Да
		Вольтметр, В	Нет	Нет	Нет	Нет	Нет		Нет	Нет	Нет	Нет	Нет	Нет	Нет	Нет	Нет	Нет	Да	Нет
27	Обогрев шкафов, автоматический/ручной/нет		Нет																	
28	Напряжение освещения шкафов, В		12	12	12	12	12	12	12	12	12	12	12	12	12	12	12	12	12	12
29	Устройство сигнализации																			
30	Преобразователь																			
31	Марка, число жил и сечение кабеля		1х3х70		1х3х120		1х3х120							1х3х70	1х3х120	3х70+3х120				

1. Выполнить межшкафные кабельные связи.
2. Шкафы выполнить двухстороннего обслуживания.
3. Выполнить увеличенный релейный отсек.
4. Предусмотреть лотки для прокладки контрольных кабелей
5. Комплектно с шинными вводами поставить переходные пластины с проходными изоляторами исполнения У1.
6. Между шкафом N03 и шкафом N05 выполнить шинную вставку шириной 450 мм.
7. Установить разрывные клеммы на цепи напряжения и цепи ЦС..
8. В яч.11 и яч.33 уставить прибор сигнализации замыкания на землю ПЗЗМ-3
9. В комплект ЗИП дополнительно включить:

- Амперметр для шкафа КРУ-6кВ – 5шт.
- Вольтметр для шкафа КРУ-6кВ – 5шт.
- Теримнал защит БЭ2502А0103 – 2шт.
- Теримнал защит БЭ2502А0303 – 1шт.
- Теримнал защит БЭ2502А0202 – 1шт.
- Индикатор напряжения в комплекте с изоляторами – 2компл.
- Устройство измерительное параметров релейной защиты с управляющим устройством (Тип и комплектацию согласовать с ЦСиП) – 1компл.

Согласовано

Инв. № подл. | Подп. и дата | Взам. инв.№

Изм.	Кол.уч	Лист	№док.	Подп.	Дата				
Разраб.		Семенов				ФГУП "ПО "Маяк"			
Пров.		Волков				Капитальный ремонт ЦРП-14 ПС-110/6кВ	Стадия	Лист	Листов
Т. контр.								1	3
Н. контр.						Опросный лист для заказа КРУ 6 кВ	ФГУП "ПО "Маяк"		
Утв.		Зайцев							

Формат А2